JMPK 72007

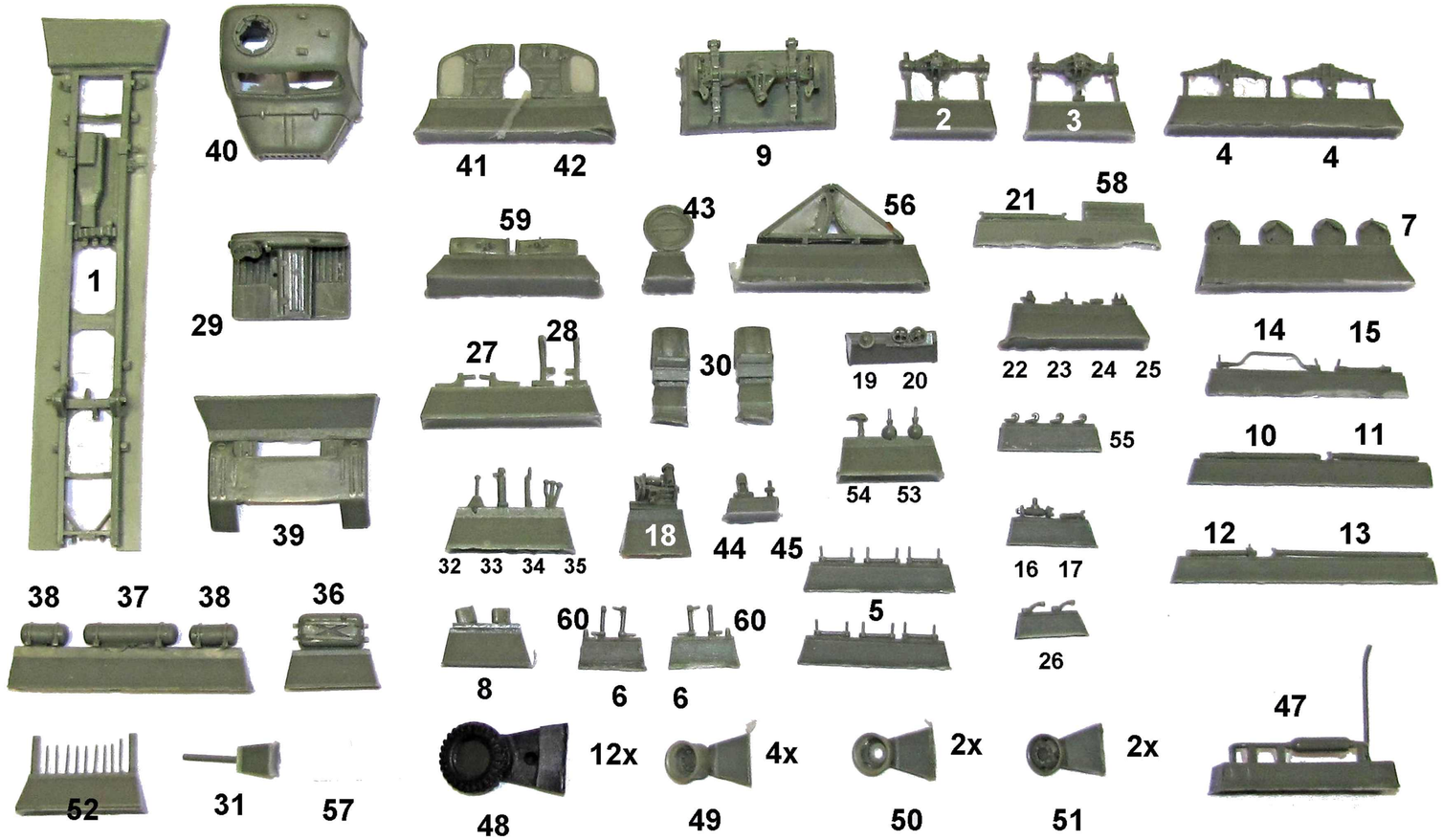
1
40
41 42
9
2
3
4 4
59
43
56
21 58
7
29
28
27
30
19 20
22 23 24 25
14 15
39
32 33 34 35
18
44 45
54 53
55
10 11
16 17
12 13
38 37 38
36
60 60
5
26
8
6 6
47
52
31
57
12x
4x
2x
2x
48
49
50
51

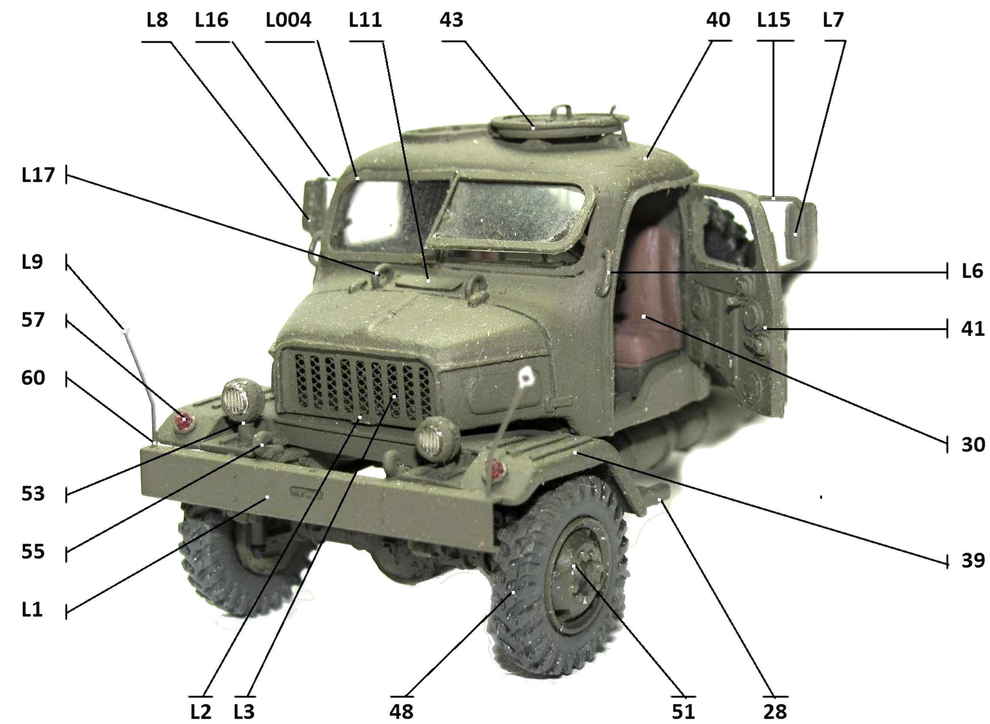
L8 L16 L004 L11 43 40 L15 L7
L17
L9
57
60
53
55
L1
L6
41
30
39
L2 L3 48 51 28

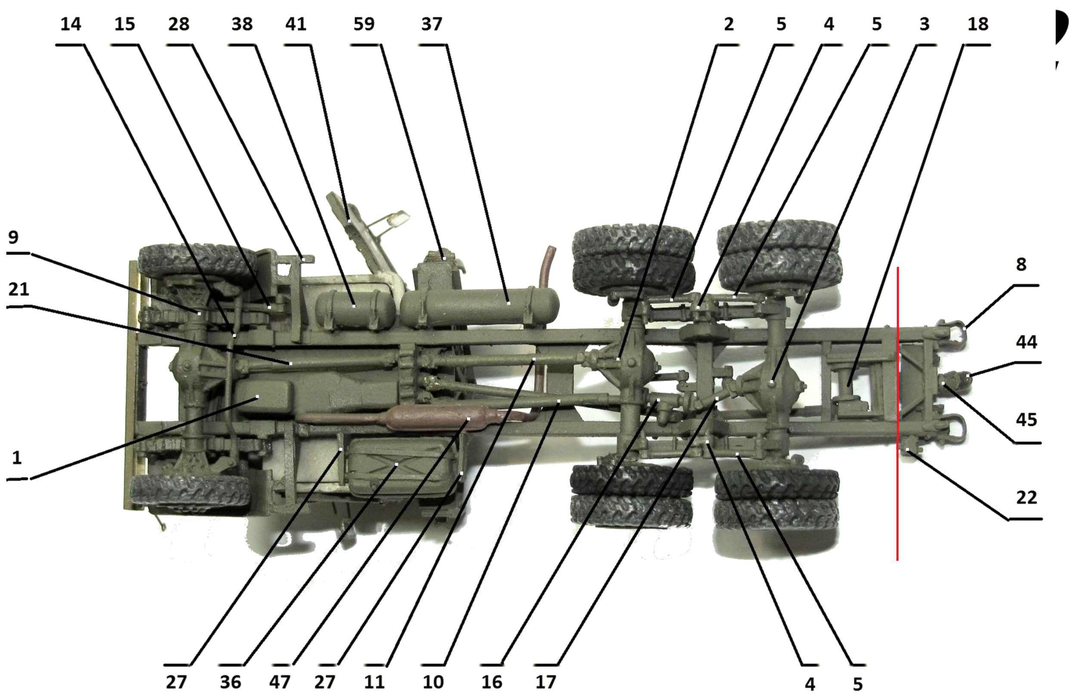
14 15 28 38 41 59 37 2 5 4 5 3 18
9
21
1
8
44
45
22
27 36 47 27 11 10 16 17 4 5

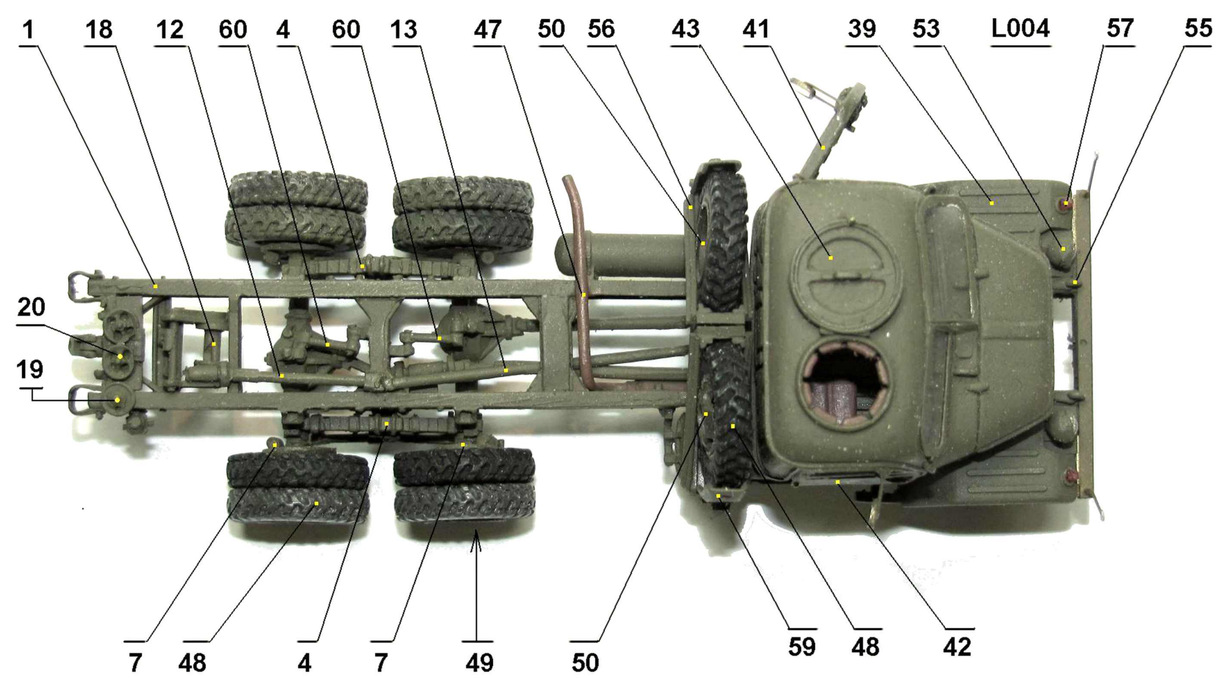
1 18 12 60 4 60 13 47 50 56 43 41 39 53 L004 57 55
20
19
7 48 4 7 49 50 59 48 42

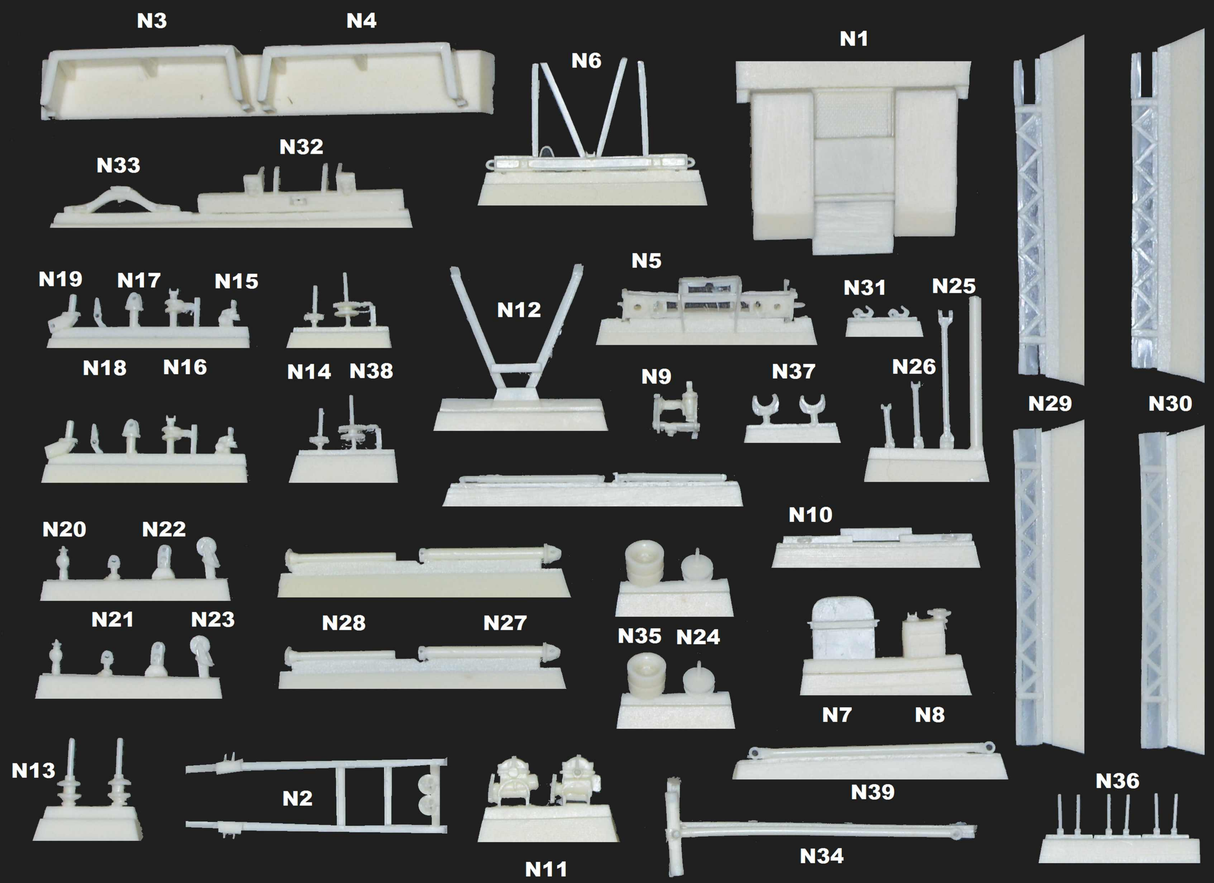
N3
N4
N6
N1
N33
N32
N19
N17
N15
N12
N5
N31
N25
N18
N16
N14
N38
N9
N37
N26
N29
N30
N20
N22
N10
N21
N23
N28
N27
N35
N24
N7
N8
N13
N2
N39
N36
N11
N34

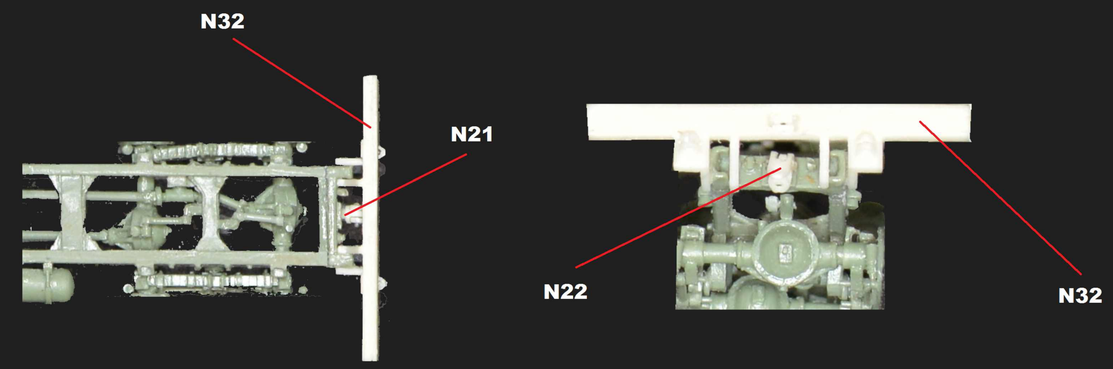
N32
N21
N22
N32

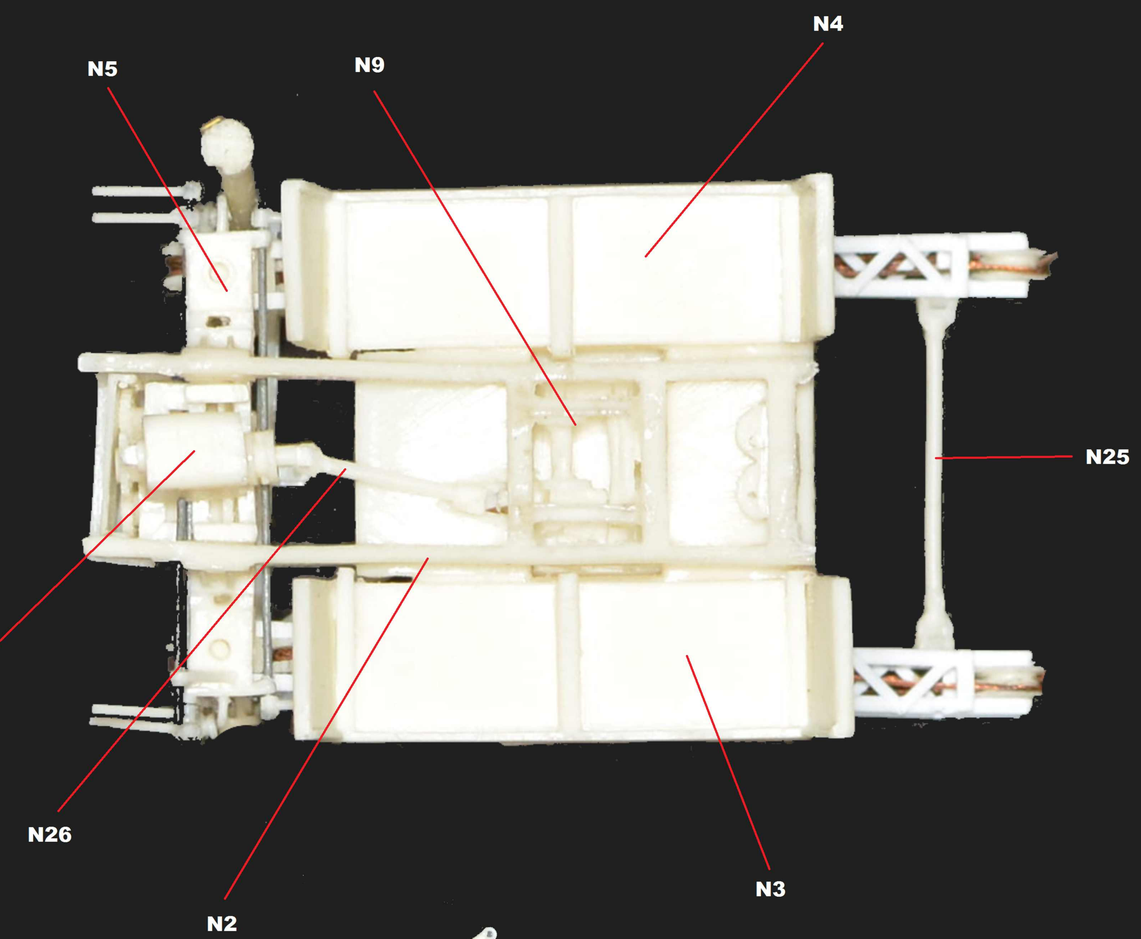
N4
N5
N9
N25
N8
N26
N2
N3

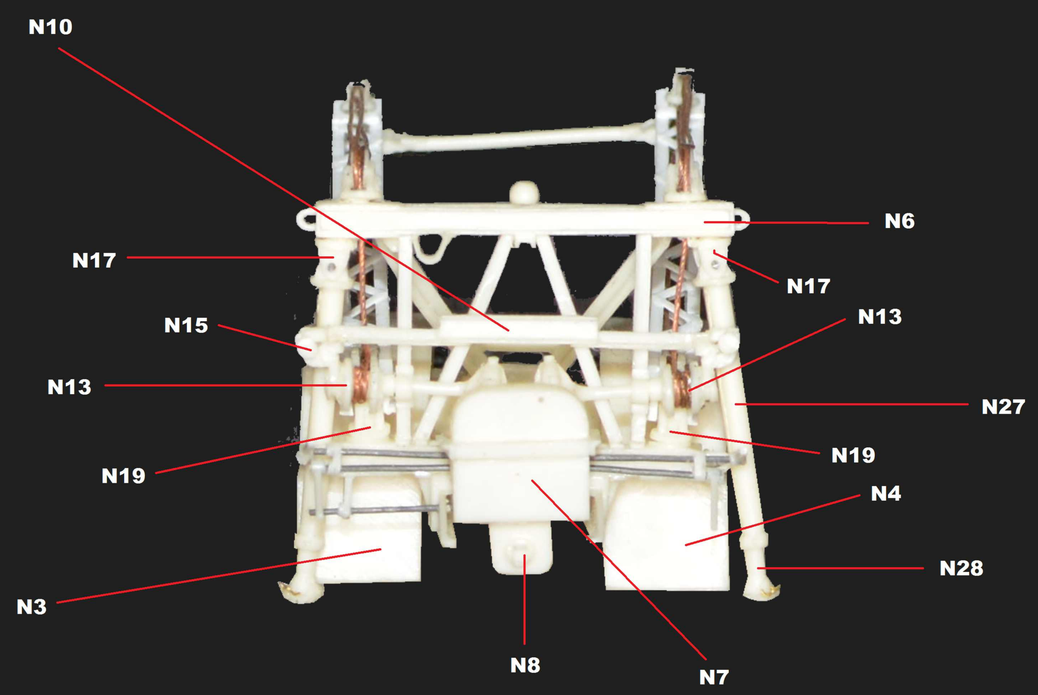
N10
N6
N17
N17
N15
N13
N13
N27
N19
N19
N4
N28
N3
N8
N7

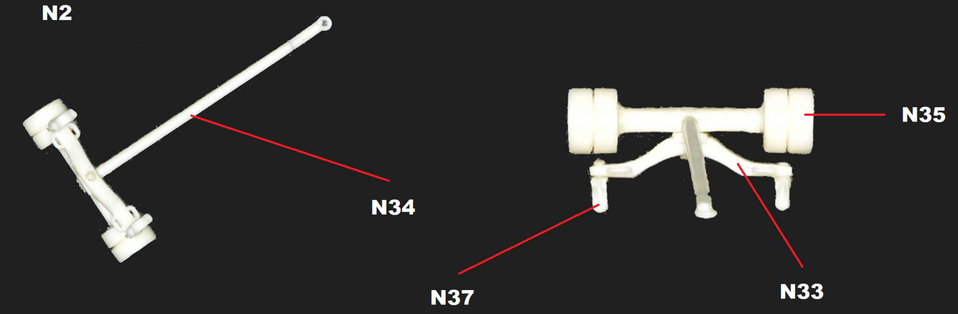
N34
N35
N37
N33

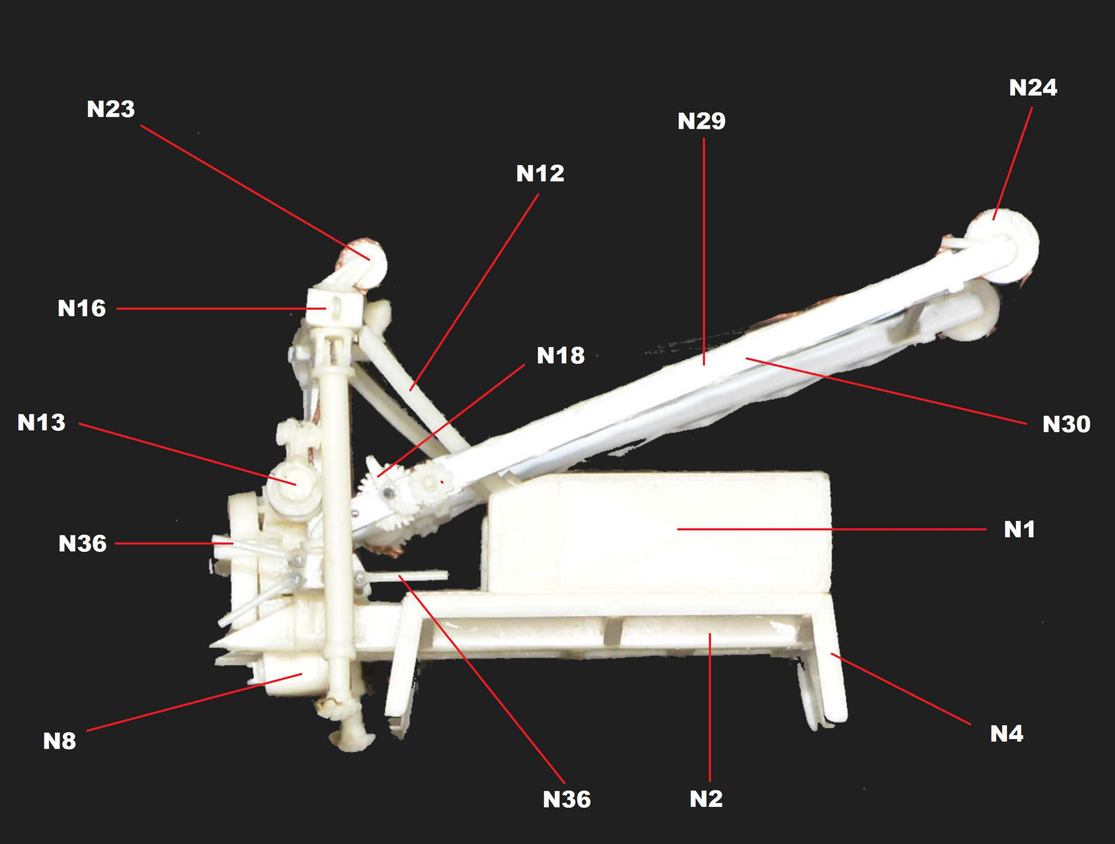
N23
N29
N24
N12
N16
N18
N13
N30
N36
N1
N8
N4
N36
N2

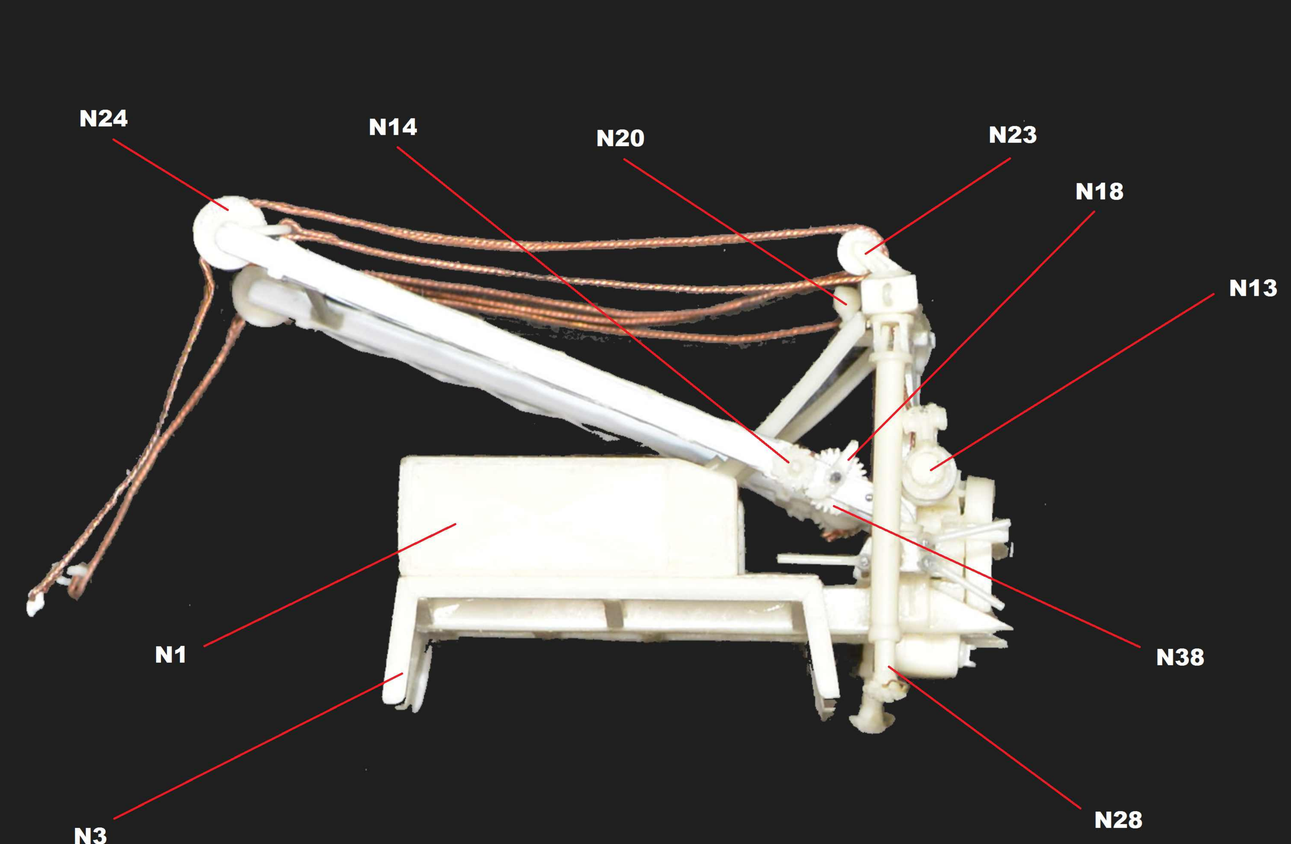
N24
N14
N20
N23
N18
N13
N1
N38
N3
N28

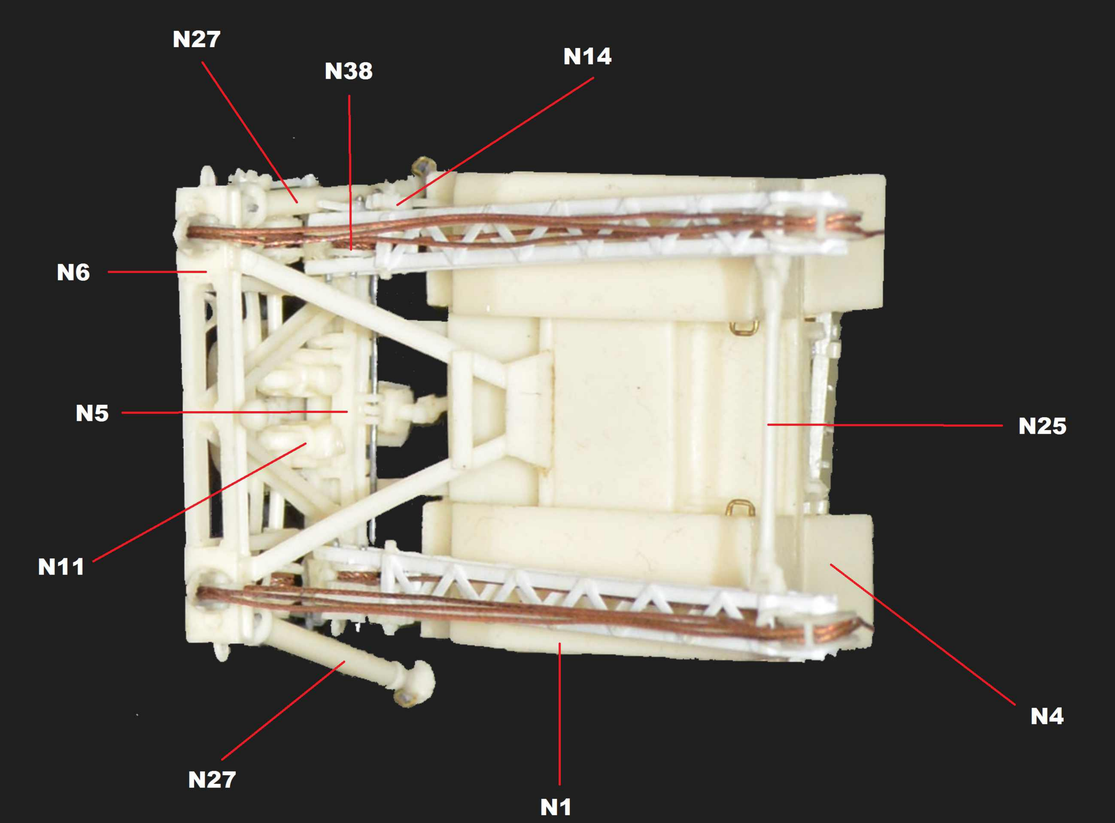
N27
N38
N14
N6
N5
N25
N11
N4
N27
N1

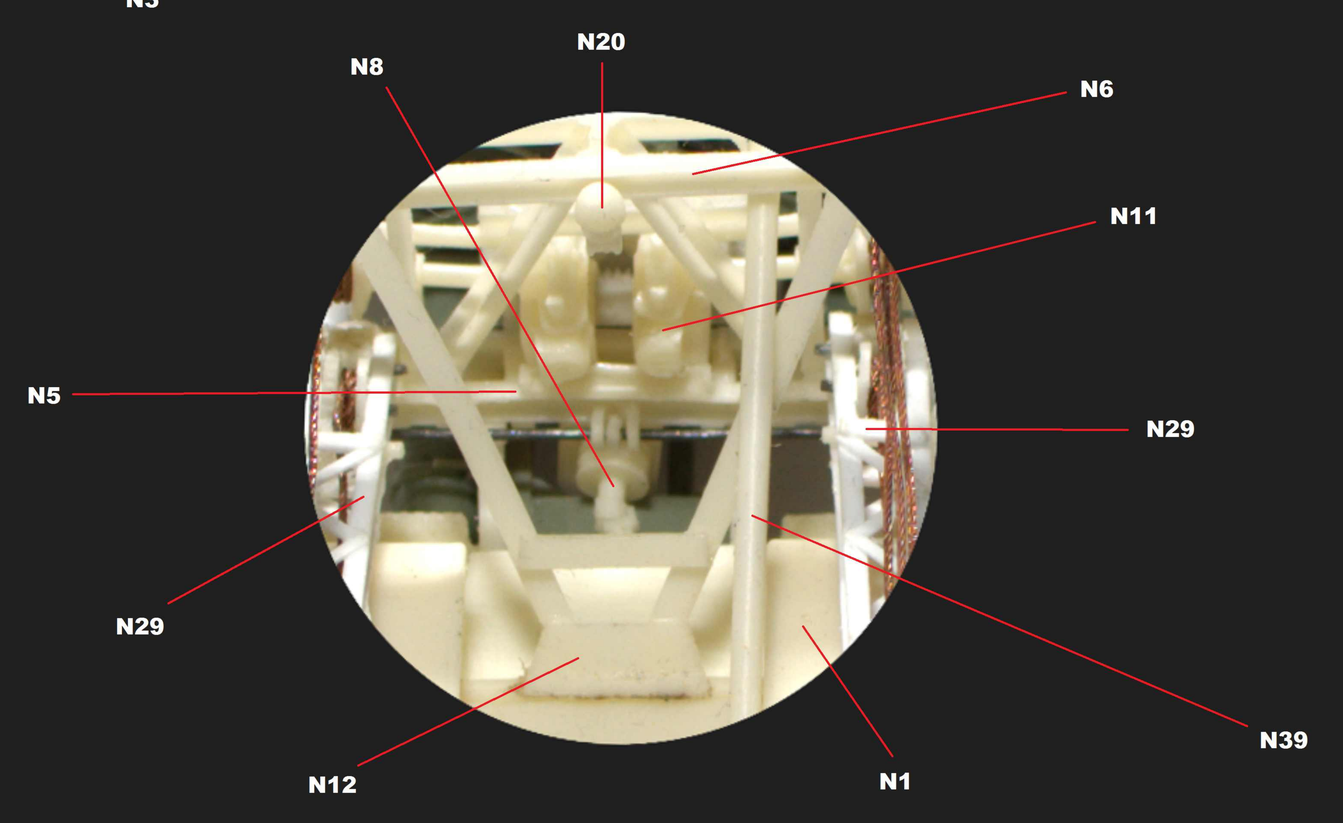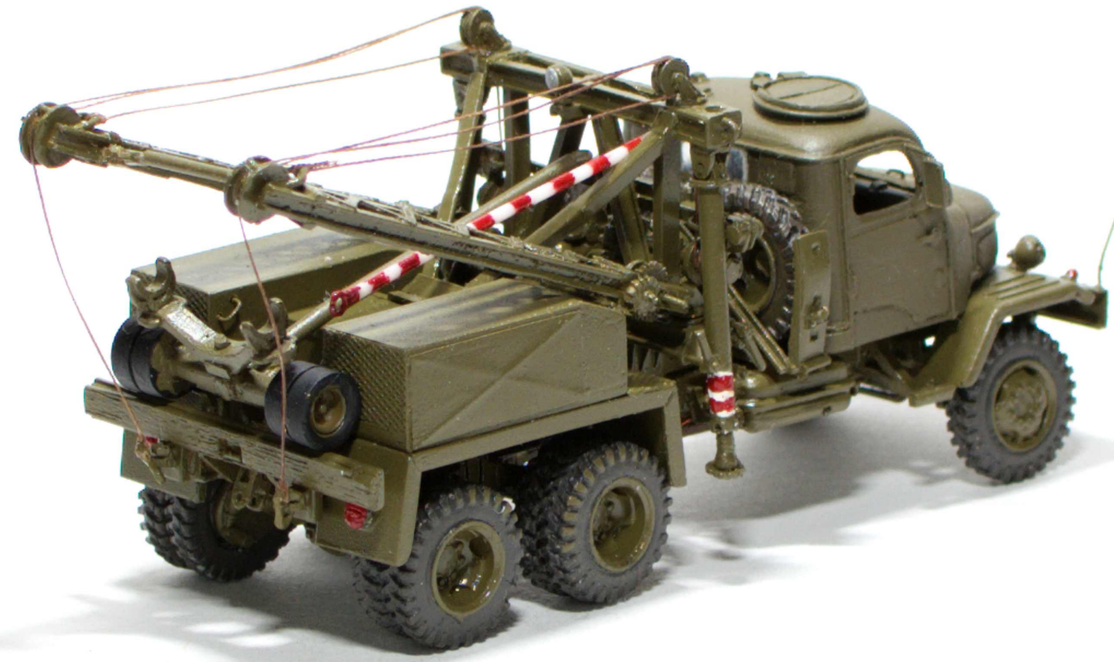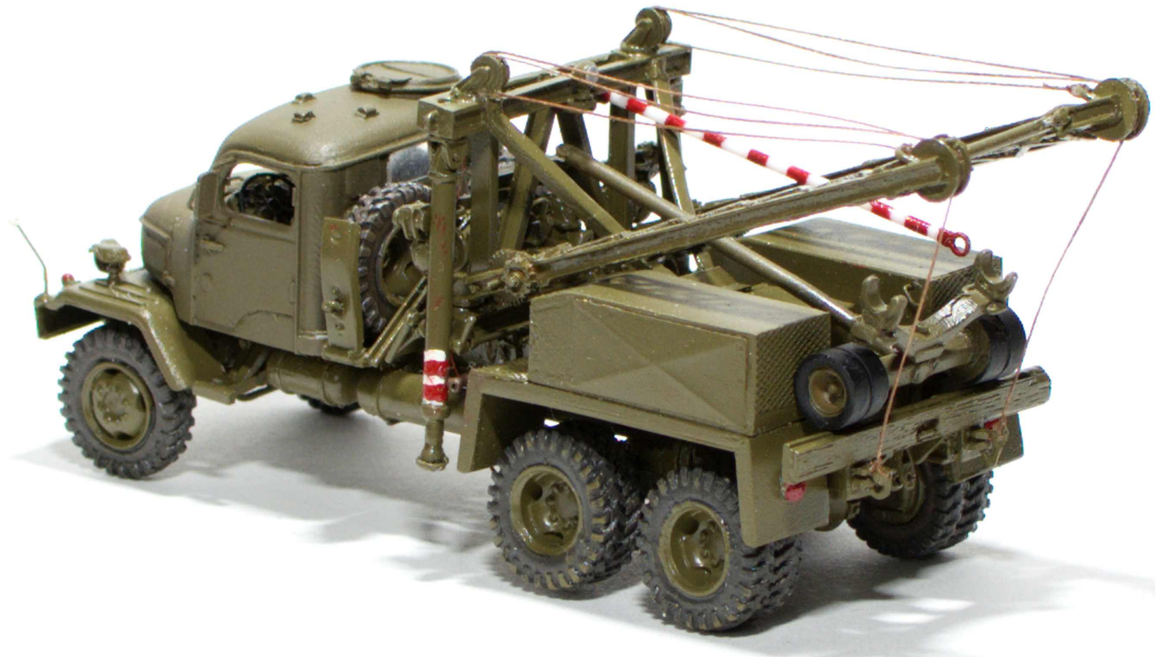
N8
N20
N6
N11
N5
N29
N29
N39
N12
N1