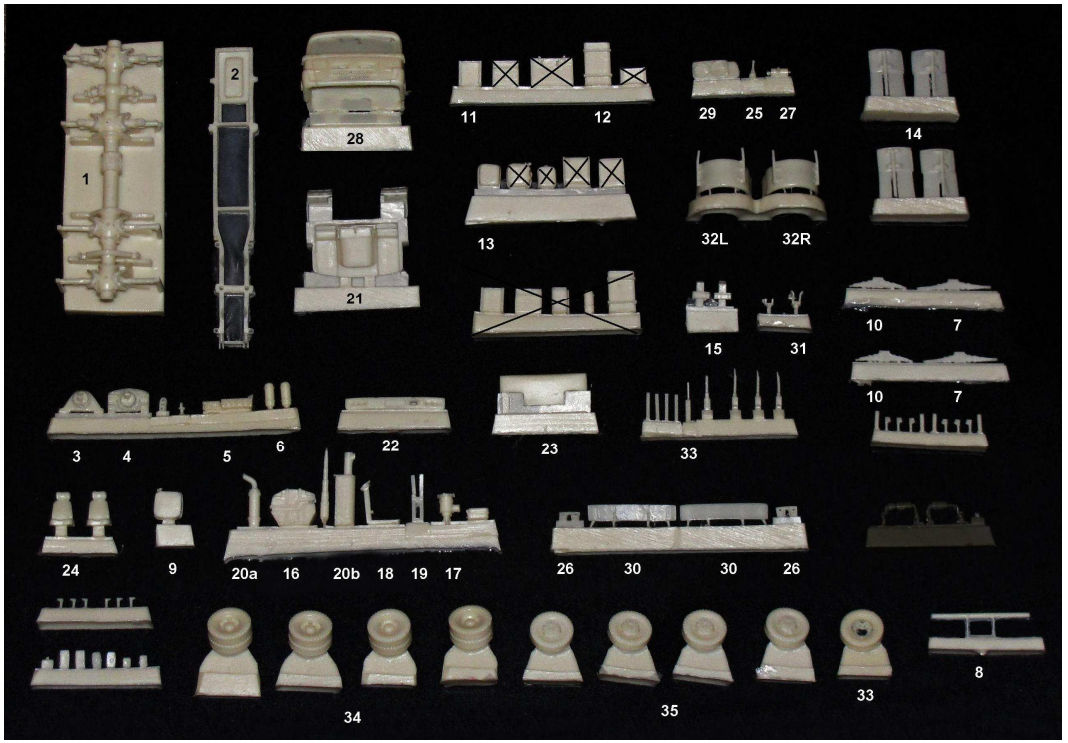
1
2
28
11
12
29
25
27
14
13
32L
32R
21
10
7
15
31
3
4
5
6
22
23
33
24
9
20a
16
20b
18
19
17
26
30
30
26
34
35
33
8

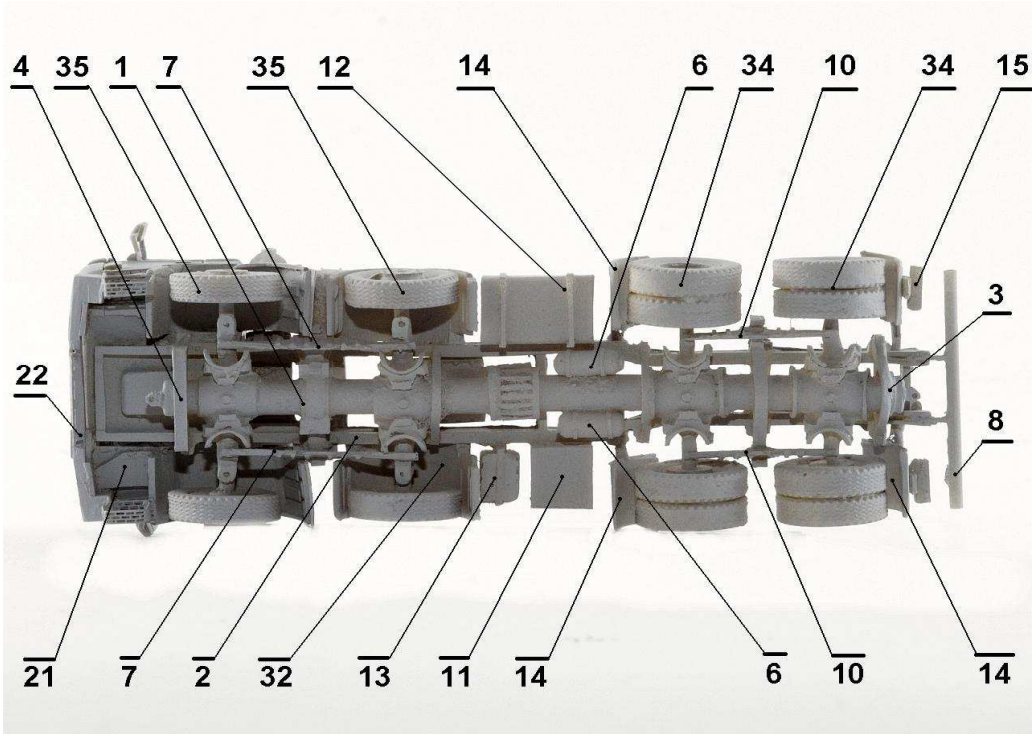
4
35
1
7
35
12
14
6
34
10
34
15
3
22
8
21
7
2
32
13
11
14
6
10
14

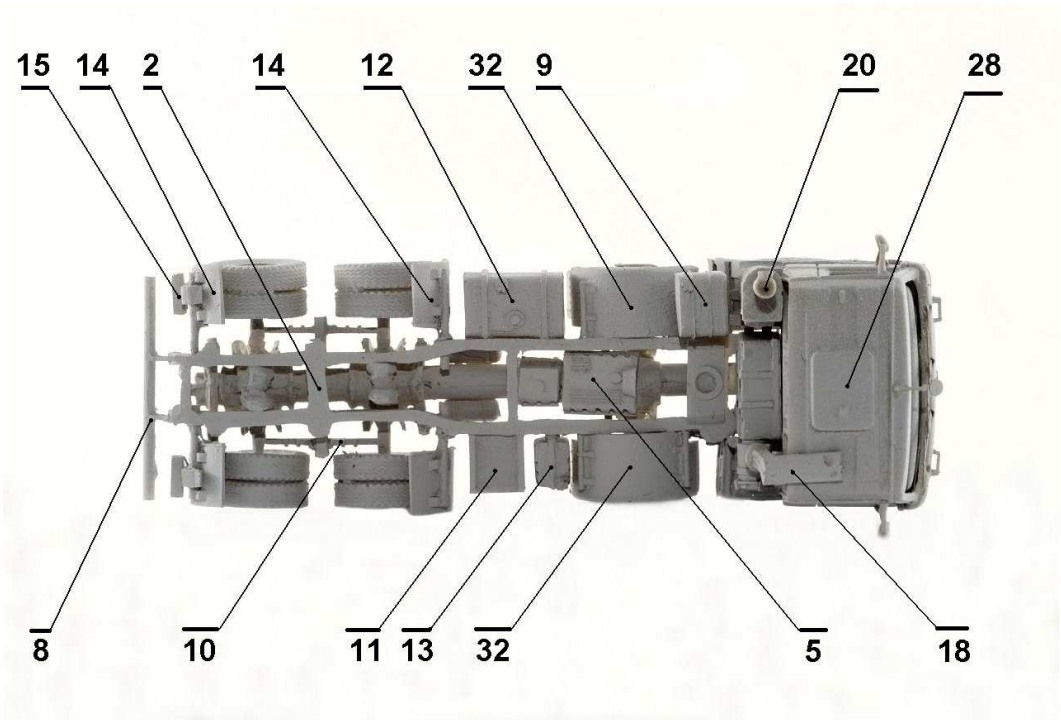
15
14
2
14
12
32
9
20
28
8
10
11
13
32
5
18

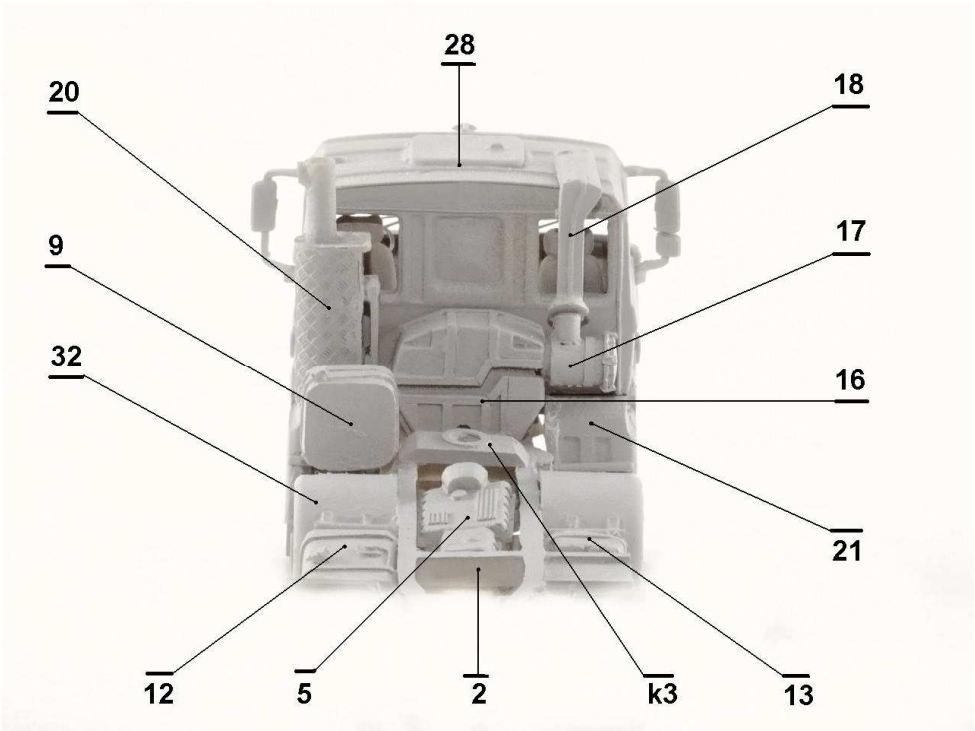
28
20
18
9
17
32
16
21
12
5
2
k3
13

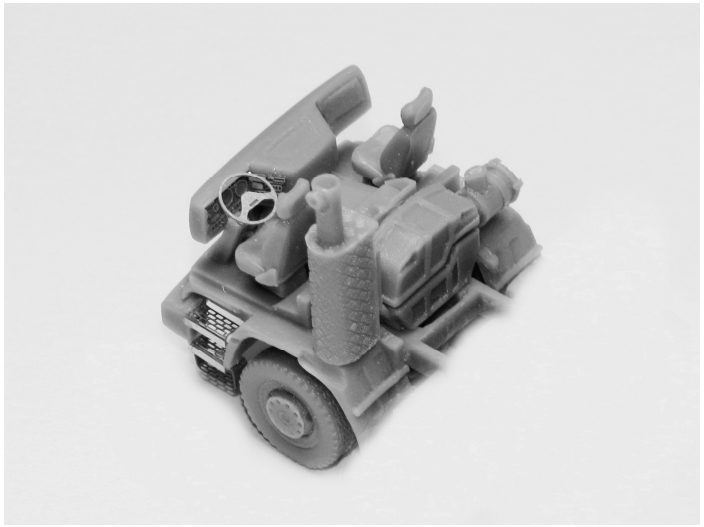

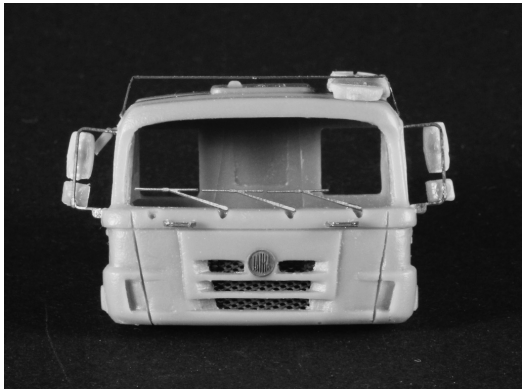

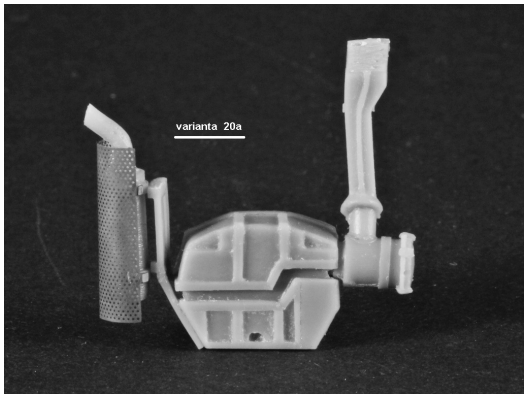
varianta 20a